Rukovanje i održavanje

SIEGENIA
SOLUTIONS INSIDE



TITAN.

Uputstvo za rukovanje i održavanje:
TITAN iP, TITAN AF, FAVORIT.

OKOV ZA PROZORE
OKOV ZA VRATA
OKOV ZA KLIZNA VRATA
VENTILACIONA TEHNIKA
TEHNIKA ZA OBJEKTE

OKOV ZA PROZORE

TITAN

Sadržaj

Bezbednosna uputstva 2

Rukovanje

Zaokretno-nagibno otvaranje 3
Otklanjanje smetnji pri rukovanju 4
Prvo nagibno, zatim zaokretno otvaranje (TBT) 5
Nagibno otvaranje 6-7

Održavanje

Čišćenje 9
Pregled i podmazivanje 10
Mesta podmazivanja 11

PRO AL

Predlozi za unapređenje dokumentacije

Dobrodošli su vaši komentari i predlozi za unapređenje naše dokumentacije. Pošaljite ih na adresu:
dokumentation@siegenia.com

Bezbednosna uputstva

- Pri radu na prozorima i vratima uvek poštujte bezbednosna uputstva!
- Decu i osobe koje ne mogu da procene opasnost udaljite od opasnog mesta!
- Ne prosipajte mazivo po podu i ne ostavljajte alat bez nadzora u radnom prostoru!



Opasnost od povrede usled pada kroz otvoren prozor

- Uvek koristite stabilne merdevine.
- Obezbedite se od pada kroz prozor.
- Ne oslanjajte se na otvoreno krilo i ne pridržavajte se za njega.

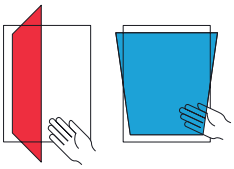

Opasnost od povrede usled priklještenja delova tela

- Pri zatvaranju prozora ili vrata nikada ne stavljajte ruke između krila i rama.



Opasnost od povrede ili oštećenja usled pritiskanja krila uz špaletnu

- Ne pritiskajte krilo uz prozorsku špaletnu.

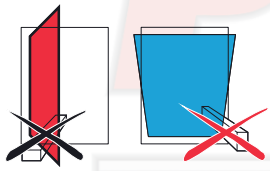

Opasnost od povrede usled priklještenja između krila i rama

- Ne stavljajte prepreke u otvor između krila i rama.



Opasnost od povrede i materijalne štete usled preopterećenja krila

- Ne opterećujte krilo dodatnim teretom.



Opasnost od povrede usled delovanja vetra

- Sprečite da vetar deluje na otvoreno krilo.
- Pri vetru ili promaji zatvorite i zabravite prozore.

⚠ UPOZORENJE

Neispravnost delova okova može dovesti do povrede!

- Ne koristite prozor ako utvrdite smetnje u radu.
- Obezbedite prozor i poverite popravku stručnoj firmi.

Rukovanje - zaokretno-nagibno otvaranje

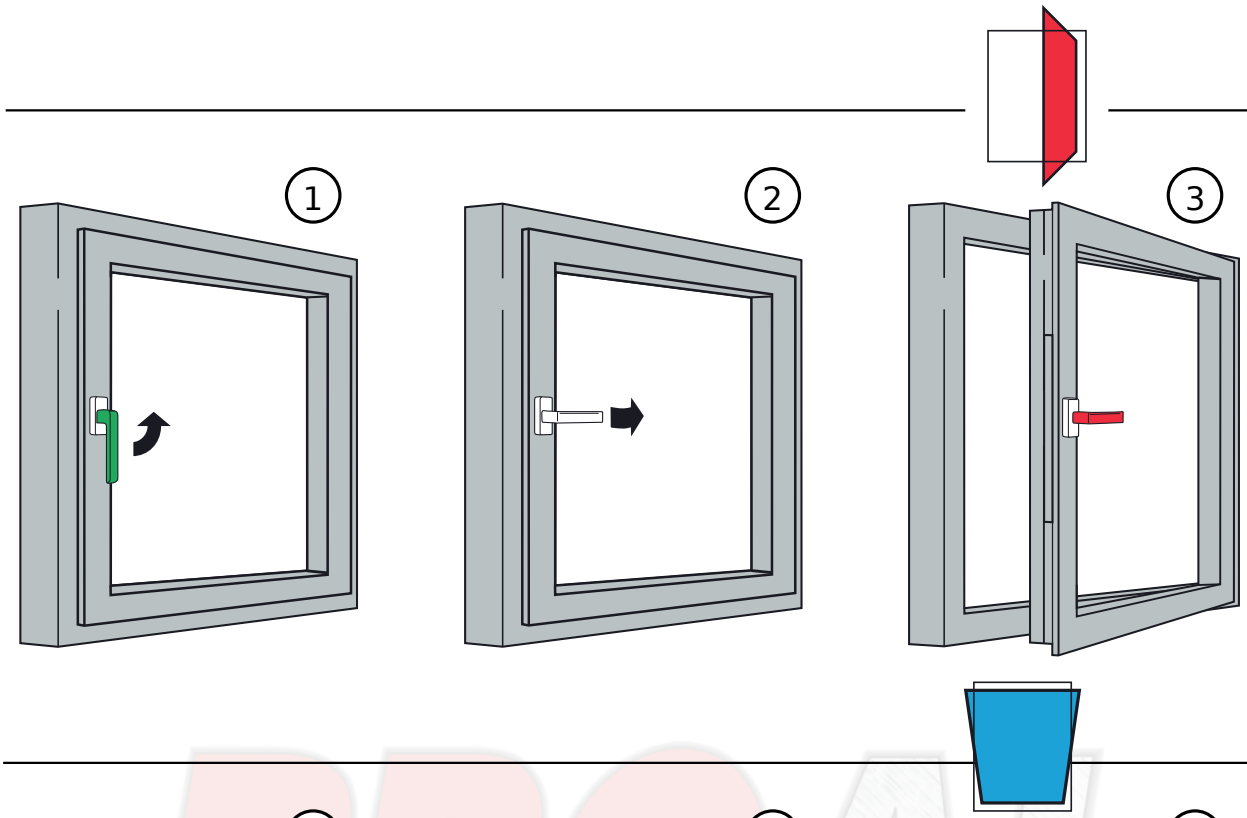

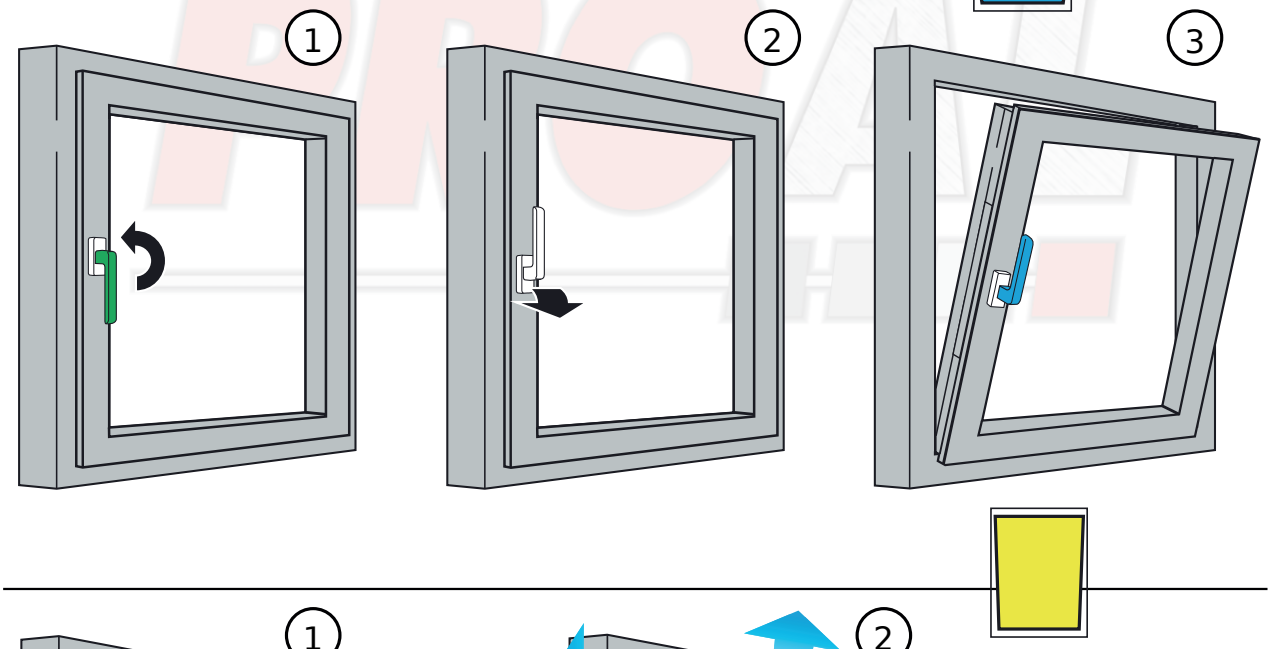

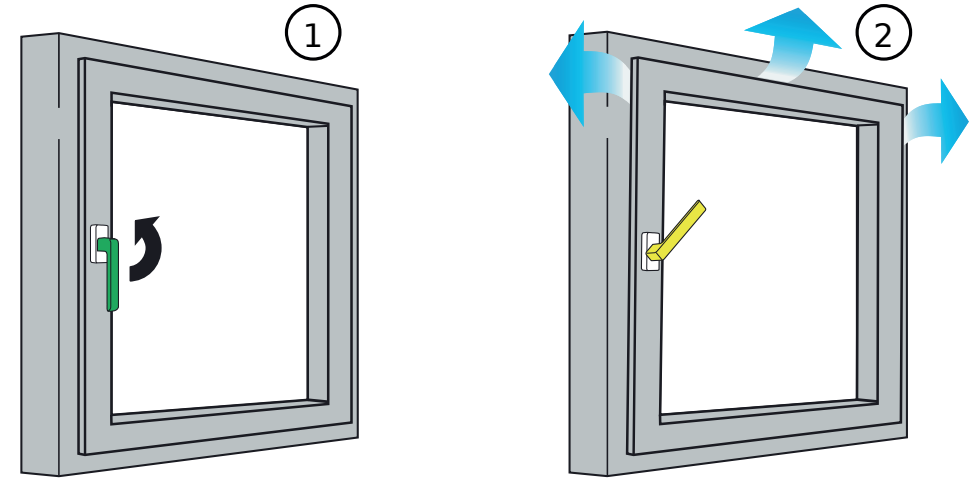

Otklanjanje smetnji pri rukovanju

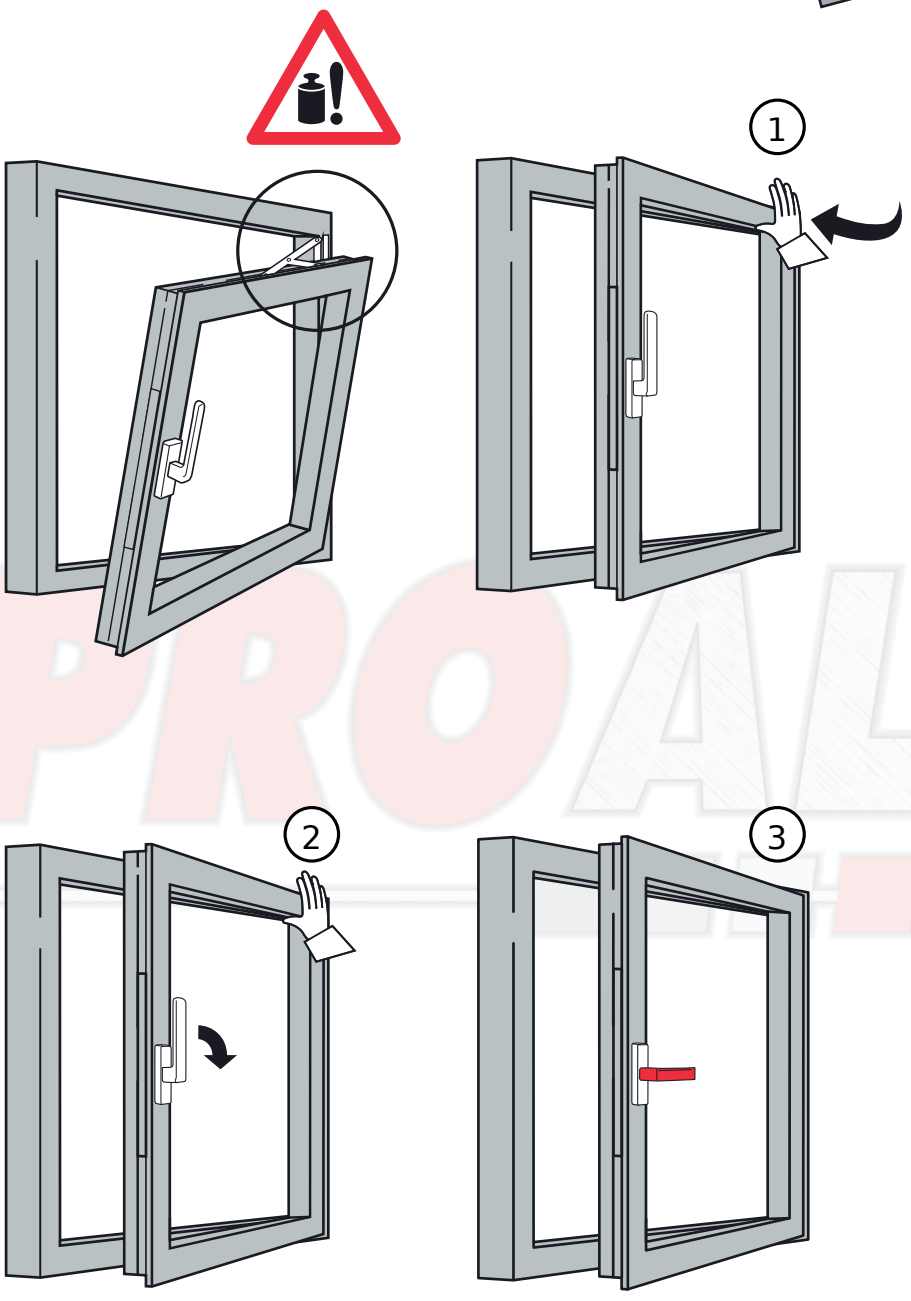

Rukovanje - prvo nagibno, zatim zaokretno (TBT)



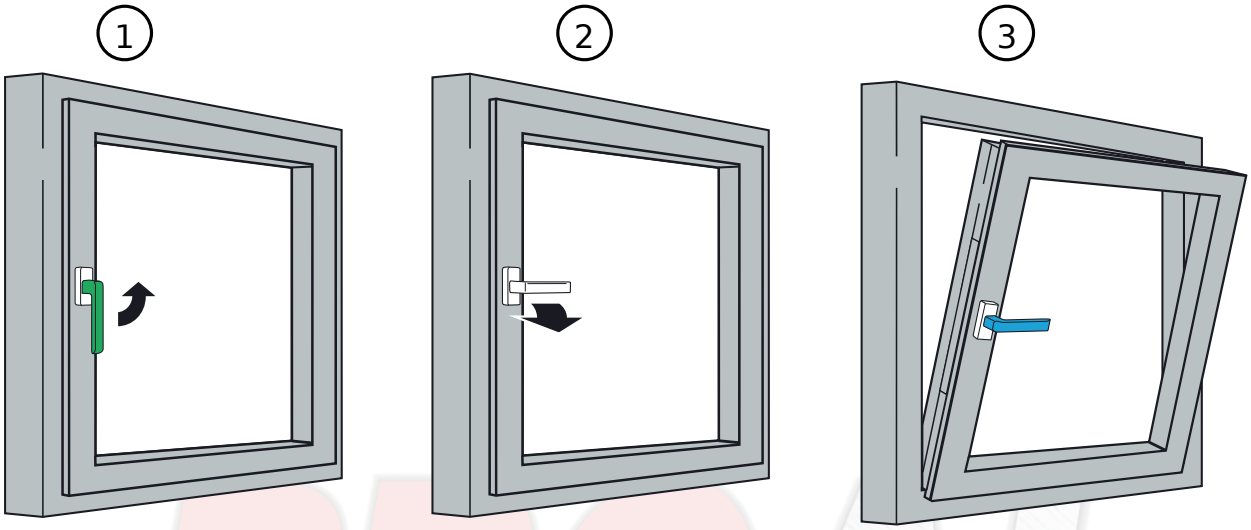

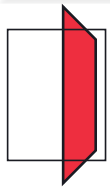

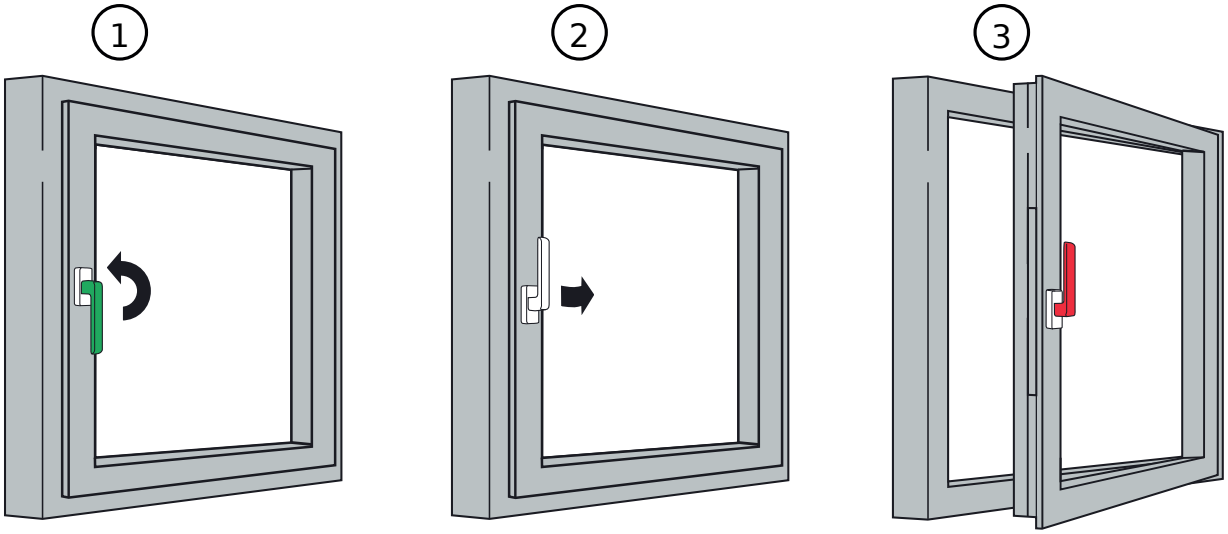

Rukovanje - nagibno otvaranje



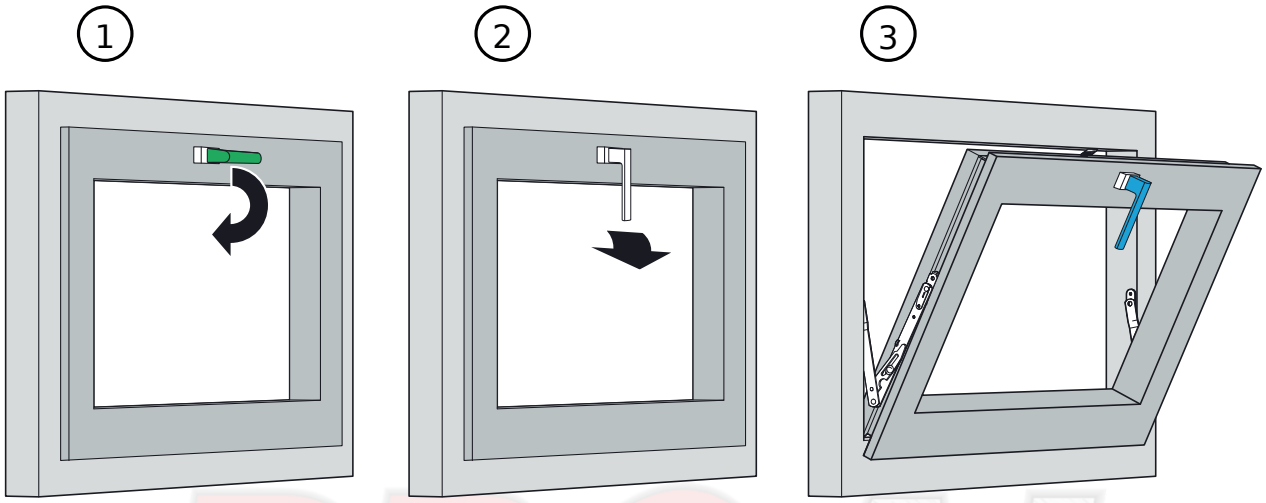



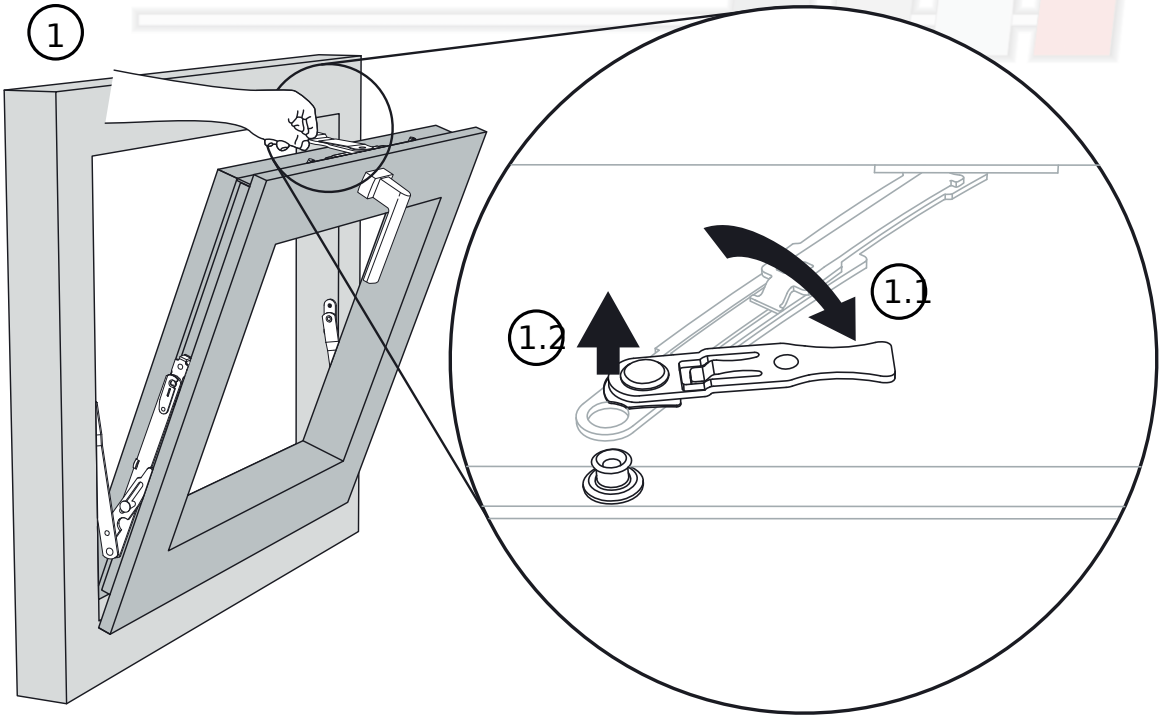

Rukovanje - nagibno otvaranje

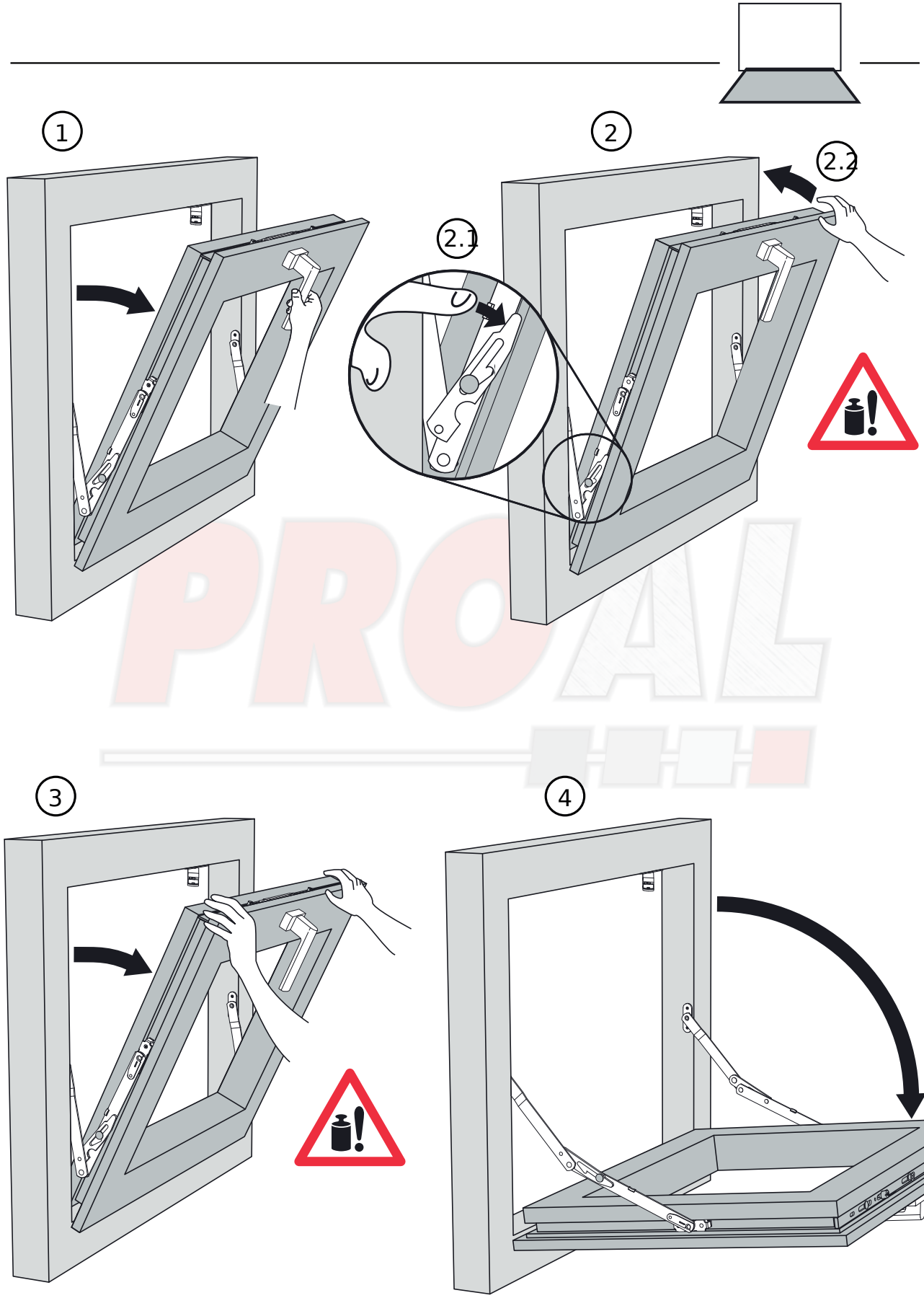

Održavanje - čišćenje

Vaši prozori i balkonska vrata opremljeni su kvalitetnim SIEGENIA okovom. Da biste očuvali njihovu ispravnost, preporučujemo redovne preglede i održavanje prema sledećim uputstvima: najmanje jednom godišnje, a u školama i hotelima i češće.

Čišćenje i zaštita površina

• Pri površinskoj obradi prozora i vrata (bojenju ili lazuriranju) skinite sve delove okova i zaštitite ih od mrlja i prskanja.

• Odmah uklonite sve mrlje i tragove prskanja jer mogu oštetiti zaštitni sloj okova.

• Koristite samo blaga, pH-neutralna i razblažena sredstva za čišćenje. Ne koristite oštre predmete, abrazivna ili agresivna sredstva (npr. sirće ili kisela sredstva za čišćenje), jer mogu oštetiti antikorozivnu zaštitu okova.

• Pri čišćenju pazite da voda ne prodre u okov.

• Posle čišćenja dobro osušite okov. Površinu premažite uljem bez kiselina i smola pomoću krpe natopljene uljem.

Održavanje - pregled i podmazivanje

Proverite pričvršćenost i istrošenost svih delova okova.

• Proverite da li je osovinica gornje šarke (x) utisnuta do graničnika. Ako nije, rukom je utisnite do kraja.

• Proverite da li su pričvrsni zavrtnji olabavljeni i da li je ručica čvrsto pričvršćena. Zategnite olabavljene zavrtnje odgovarajućim alatom. Važno: ne zatežite zavrtnje previše.

• Zamenu istrošenih ili oštećenih delova okova i previše zategnutih zavrtnjeva poverite stručnoj firmi.

Podmažite sve pokretne delove okova i sva mesta zabravljivanja.

• Koristite isključivo ulje ili mast bez kiselina i smola.

• Pokretne delove okova na krilu podmažite mašću u spreju. Raspršite je u sve otvore okova. Zatim više puta pokrenite okov da se mast ravnomerno rasporedi. Obrišite višak ulja ili masti.

• Prihvatnike u ramu podmažite čvršćom mašću (klasa konzistencije 2 prema DIN 51818), na mestima kontakta sa zatvaračima. Posebno je pogodna naša mast za održavanje, koju možete naručiti od kompanije SIEGENIA pod šifrom ZXSX0120-093010.

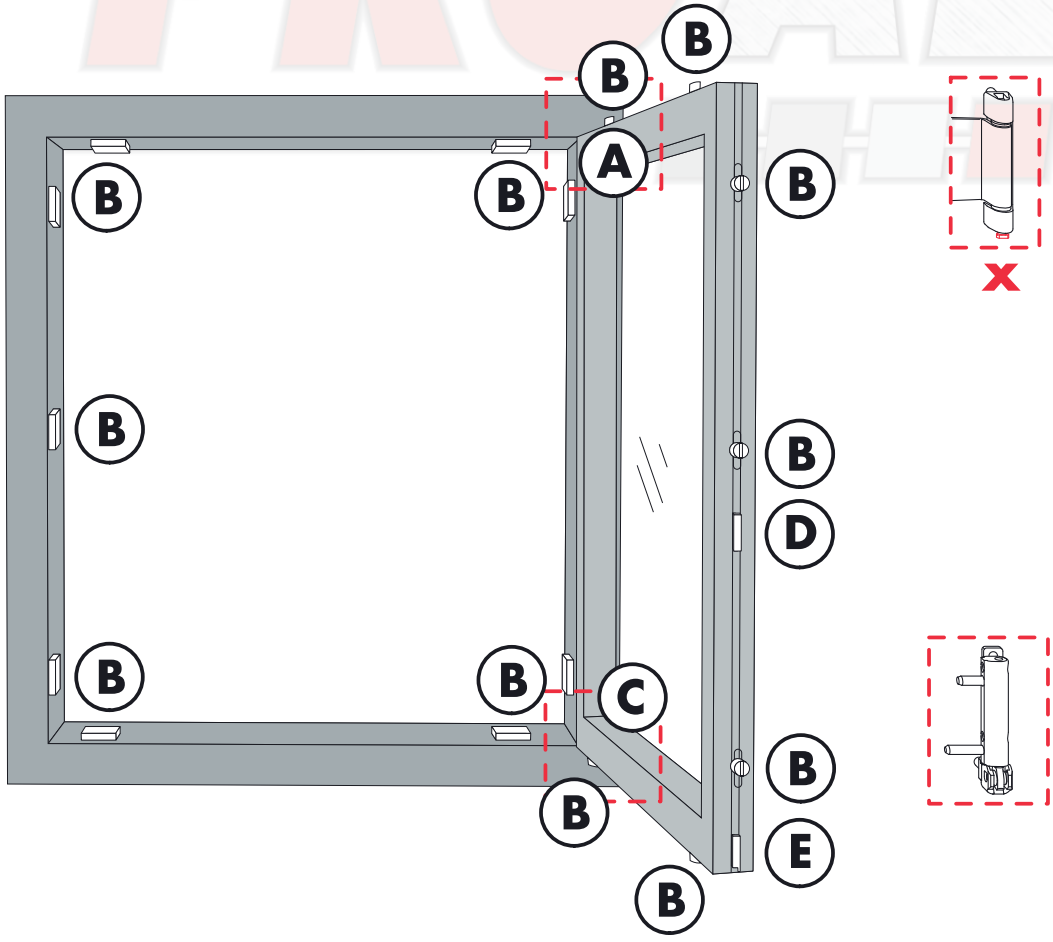

Održavanje - mesta podmazivanja

A

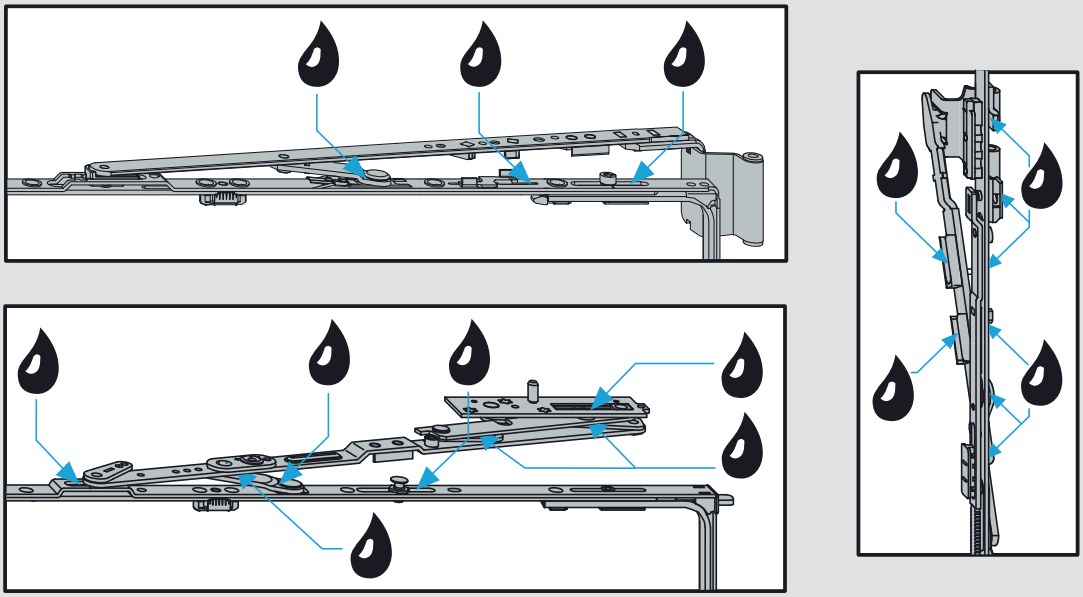

B

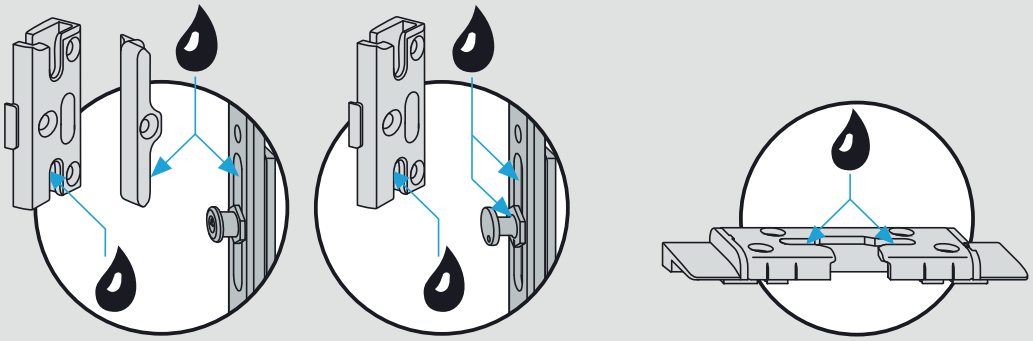

C

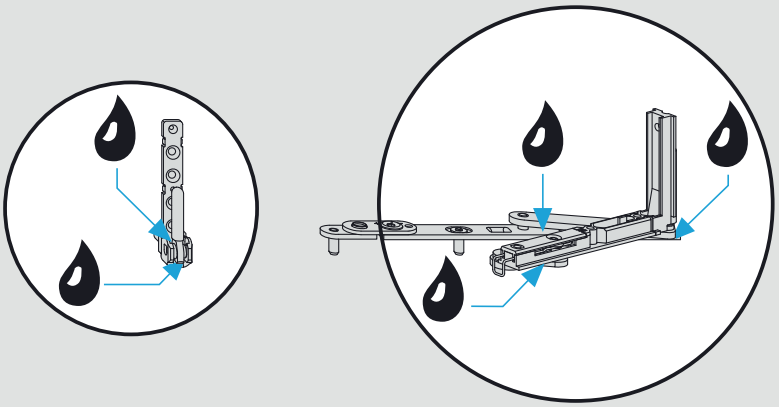

D

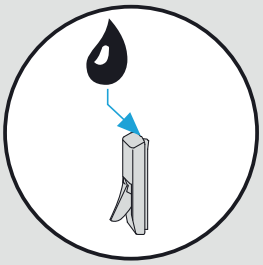

E

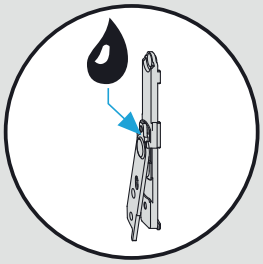

SIEGENIA
SOLUTIONS INSIDE

Sedište:
Industriestraße 1-3
57234 Wilnsdorf
NEMAČKA

Telefon: +49 271 3931-0
Faks: +49 271 3931-333
info@siegenia.com
www.siegenia.com



Adrese naših predstavništava
širom sveta: www.siegenia.com

SIEGENIA širom sveta:

Austrija Tel: +43 6225 8301
Belorusija Tel: +375 17 3121168
Beneluks Tel: +32 9 2811312
Kina Tel: +86 316 5998198
Francuska Tel: +33 3 89618131
Nemačka Tel: +49 271 39310
Velika Britanija Tel: +44 2476 622000
Mađarska Tel: +36 76 500810
Italija Tel: +39 02 9353601
Poljska Tel: +48 77 4477700
Rusija Tel: +7 495 7211762
Južna Koreja Tel: +82 31 7985590
Švajcarska Tel: +41 33 3461010
Turska Tel: +90 216 5934151
Ukrajina Tel: +380 44 4637979

Obratite se svom prodavcu:

H4002.2874en_14/2014-01 | Zadržavamo pravo izmene tehničkih podataka i boja.